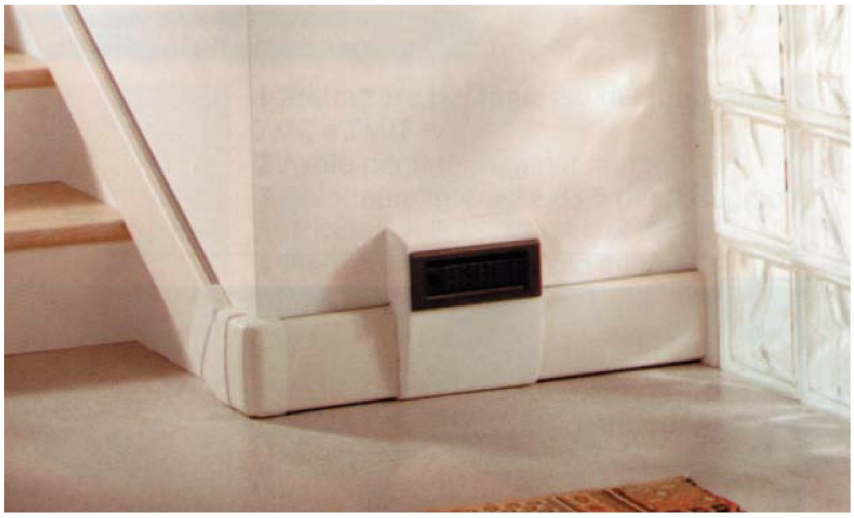

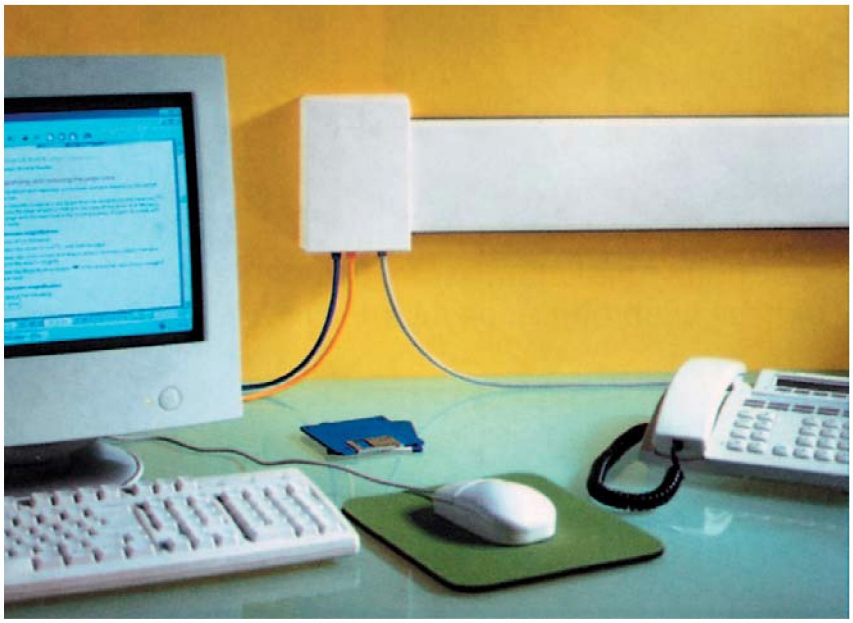

TBN - общая справочная таблица

Размеры, мм Короба-плинтуса корпус+крышка длина = 2 м	Стандартные цвета W = белый RAL 9001 B = коричневый RAL 8014 A = черный RAL 7021	Упаковка, м	Сечение, мм2			Соединительные элементы и заглушки				
			A	B	C	Угол внешний изменяемый	Угол внутренний изменяемый	Угол плоский	Т-соединение	Соединение короба-плинтуса
						AEBN	AIBN	APBN	DBN	GBN
TBN	W=09650	20	312	404	218	W=03140	W=03063	W=03241	W=03259	W=03282
81,5x22,5	B=09690					B=03138	B=03065	B=03243	B=03264	B=03284
	A=09699					A=03139	A=03064	A=03242	A=03263	A=03283

TCN - общая справочная таблица

Размеры, мм Короба для установки на стене, корпус+ крышка, длина = 2 м	Стандартные цвета W = белый RAL 9001 B = коричневый RAL 8014 A = черный RAL 7021	Упаковка, м	Сечение, мм2			Соединительные элементы и заглушки			
			A	B	C	Угол внешний изменяемый	Угол внутренний изменяемый	Угол плоский	Т-соединение
						AECN	AICN	APCN	DCN
TCN	W=09651	20	312	404	218	W=03141	W=03066	W=03244	W=03267
68,5x22,5	B=09691					B=03147	B=03068	B=03248	B=03269
	A=09698					A=03143	A=03067	A=03247	A=03268

TBA - общая справочная таблица

Размеры, мм Канал настенный корпус+крышка длина = 2 м	Стандартные цвета W = белый RAL 9001 A = черный RAL 7021	Упаковка, м	Сечение, мм2					Соединительные элементы и заглушки			
			A	B	C	D	E	Угол внешний изменяемый	Угол внутренний изменяемый	Угол плоский изменяемый	Отвод/угол плоский
								AEBA	AIBA	APVA	DBA
TBA	W=09620	20	368	413	373	412	364	W=04030	W=04017	W=04066	W=04005
127x28	A=09622							A=04033	A=04026	A=04068	A=04006

Коробки для приборов, разделительные коробки и аксессуары					
Тройник для напольного канала	Заглушка правая	Заглушка левая	Посадочный размер 83,5/108 мм глубина 53 мм мод. 3-4	Коробки под розетки Посадочный размер 100 мм глубина 53 мм мод. 6	Посадочный размер 60/67 мм
DPN	LDBN	LSBN	SBN3-4	SBN6	SQBN
W=03270	W=03273	W=03276	W=03421	W=03407	W=04179
	B=03275	B=03278	B=03422	B=03409	
A=03271	A=03274	A=03277	A=03423	A=03408	

Коробки для приборов, разделительные коробки и аксессуары					
Соединение короба-плинтуса	Заглушка	Посадочный размер 83,5 мм глубина 43 мм	Посадочный размер 83,5/108 мм глубина 53 мм мод. 3-4	Коробки под розетки Посадочный размер 100 мм глубина 53 мм мод. 6	Посадочный размер 60/67 мм
GCN	LCN	SRCN	SCN3-4	SCN6	SQCN
W=03285	W=03279	W=03415	W=03706	W=03458	W=04193
B=03287	B=03281	B=03417	B=03707	B=03475	
A=03286	A=03280	A=03416	A=03708	A=03459	

Коробки для приборов, разделительные коробки и аксессуары						
Отвод для напольного канала	Соединение на стык	Заглушка	Посадочный размер 83,5 мм глубина 43 мм	Коробки под розетки Посадочный размер 100 мм глубина 53 мм мод. 6	Посадочный размер 60/67 мм глубина 53 мм	Переходник 6/4 мод. Посадочный размер 108 мм
DPA	GBA	LBA	SBA3	SBA6	SQBA	RN6-4
W=04055	W=04008	W=04013	W=04001	W=04044	W=04049	W=03476
A=04058	A=04012	A=04015	A=04004	A=04048	A=04054	A=03477

TBN - общая справочная таблица.

Коробки для приборов, разделительные коробки и аксессуары								
Размеры, мм Короба-плинтуса корпус+крышка длина=2 м	Стандартные цвета W=белый RAL 9001 B=коричневый RAL 8014 A=черный RAL 7021	Упаковка, м	Сечение, мм2			Переходник 6-4 модуля для SBN6 посадоч. размер 108 мм	Крышки сплошные Посадочный размер 83,5 мм	
			A	B	C			
						RN 6-4	PC 83	PC-L
TBN	W=09650	20	312	404	218	W=03476	W=04201	W=04303
W=04303								
81,5x22,5	B=09690						B=04301	
	A=09699					A=03477	A=04302	

TCN - общая справочная таблица.

Коробки для приборов, разделительные коробки и аксессуары								
Размеры, мм Короба для установки на стене корпус+крышка длина=2 м	Стандартные цвета W=белый RAL 9001 B=коричневый RAL 8014 A=черный RAL 7021	Упаковка, м	Сечение, мм2			Переходник 6-4 модуля для SBN6 посадоч. размер 108 мм	Посадочный размер 83,5 мм	Крышки сплошные Посадочный размер 83,5 мм
			A	B	C			
						RN 6-4	PC 83	PC-L 83
TCN	W=09651	20	312	404	218	W=03476	W=04201	W=04303
68,5x22,5	B=09691							
	A=09698					A=03477	A=04302	

TBA - общая справочная таблица.

Коробки для приборов, разделительные коробки и аксессуары										
Размеры, мм Канал настенный корпус+крышка длина = 2 м	Стандартные цвета W = белый RAL 9001 A = черный RAL 7021	Упаковка, м	Сечение, мм2					Крышки		
								Посад. разм. 83,5 мм	коробок сплошные Посад. разм. 83,5 мм	Посад. разм. 100 мм
			A	B	C	D	E			
								PC 83	PC-L 83	PCN6
TBA	W=09620	20	368	413	373	412	364	W=04201	W=04303	W=04213
127x28	A=09622							A=04302		A=04215

Другие внешние и внутренние элементы							
	Элемент для установки основы 100 мм	Соединитель основы	Фиксатор кабеля	Крышка секции длина 0,5 м	Корпус короба для установки на стене	Крышка для короба плинтуса	Вставка
PCN6	DSTN	GFN	TRBA	CSN	TFN	CBN	ADDN
W=04213	00192	03498	04065	03258	09301	W=03249	W=03495
B=04214						B=03252	B=03497
A=04215						A=03250	A=03496

Другие внешние и внутренние элементы							
Посадочный размер 100 мм	Соединитель основы	Фиксатор кабеля	Крышка секции длина 0,5 м	Основа короба для установки на стене	Крышка короба устанавливаемого на стене	Вставка	Рамка для входа в стену
PCN6	GFN	TRBA	CSN	TFN	CCN	ADDN	ACQN
W=04213	03498	04065	03258	09301	W=03254	W=03495	W=03492
					W=03256	B=03497	B=03494
A=04215					W=03255	A=03496	A=03493

Другие внешние и внутренние элементы							
	Распорка основы	Соединитель основы	Фиксатор кабеля	Крышка секции длина 0,5 м	Переходная вставка	Рамка для входа в стену	Вставка для SDN1/2
	DSTA	GFA	TRBA	CSN	ADDA	TRPA	ASA
	00260	04034	04065	03528	W=04041	W=04059	W=00333
					A=04043	A=04064	

Распределительные коробки

Коробки ответвит.	Короба	TBN	TCN	TBA	Размеры коробов TMC 22/1x10	TMC 30/1x10	TMC 15/1x17	TMC 25/1x17	TMC 40/1x17	TMU 40/2x17	TMU 50/1x20	TMU 50/2x20	TMU 66/3x22	TMR 12x7	TMR 12x10	TMR 16x10	CSP
APBN	магистральная линия																
	ответвление		o		o	o	o	o	o	o	o	o	o	o	o	o	
DBN	магистральная линия																
	ответвление		o		o	o	o	o	o	o	o	o	o	o	o	o	
DPN	магистральная линия																
	ответвление		o		o	o	o	o	o	o	o	o	o	o	o	o	o
APCN	магистральная линия	o															
	ответвление		o		o	o	o	o	o	o	o	o	o	o	o	o	
DCN	магистральная линия	o															
	ответвление		o		o	o	o	o	o	o	o	o	o	o	o	o	
DBA	магистральная линия	o															
	ответвление	o	o	o	o	o	o	o	o	o	o	o	o	o	o	o	
DBA+DPA	магистральная линия	o															
	ответвление	o	o	o	o	o	o	o	o	o	o	o	o	o	o	o	o

Полезное сечение коробов-плинтусов и возможность прокладки кабеля

Размеры мм		Сечение мм2	Сечение кабеля H07V -U/R/K, мм2 1,5	2,5	4	6	Макс. диам., мм
TBN 81,5x22,5	A	312	22	14	11	6	15
	B	404	29	19	15	8	16
	C	218	14	10	7	4	12
TCN 68,5x22,5	A	312	22	14	11	6	15
	B	404	29	19	15	8	16
	C	218	14	10	7	4	12
TBA 127x28	A	368	27	18	14	8	18
	B	413	31	21	15	9	18
	C	373	27	18	13	8	18
	D	412	31	21	15	9	18
	E	364	31	21	14	8	18

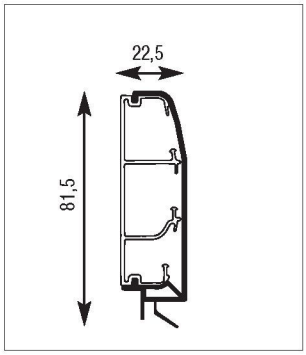

TBN

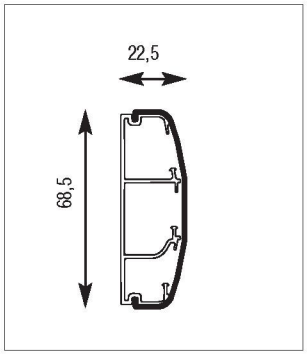

TCN

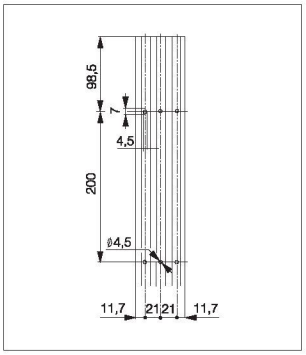

TBN/TCN - перфорация основания